Sign by: Sở Nông nghiệp và Phát triển nông thôn
Organization: Tỉnh Tuyên Quang

BẢN VẼ THIẾT KẾ THI CÔNG MẪU KÊNH TƯỚI

KÊNH BÊ TÔNG MẶT CẮT NGANG (BXH) = (30X30)CM

CẮT DỌC 1 ĐƠN KÊNH DÀI 10M

TỈ LỆ: 1/20

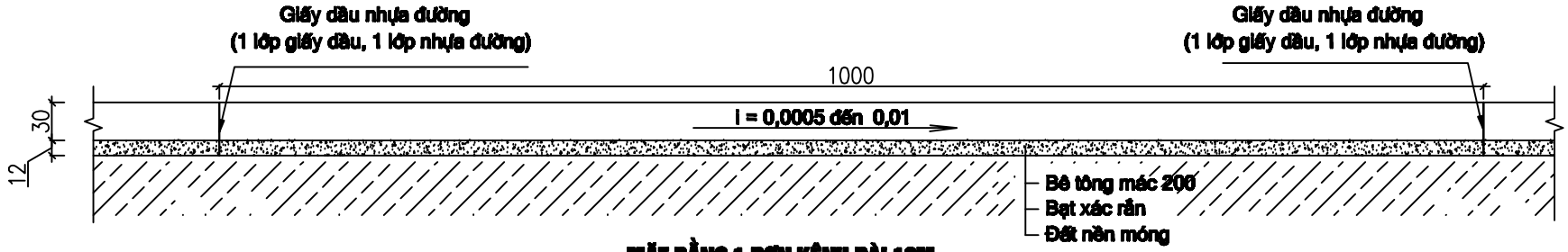

MẶT BẰNG 1 ĐƠN KÊNH DÀI 10M

TỈ LỆ: 1/20

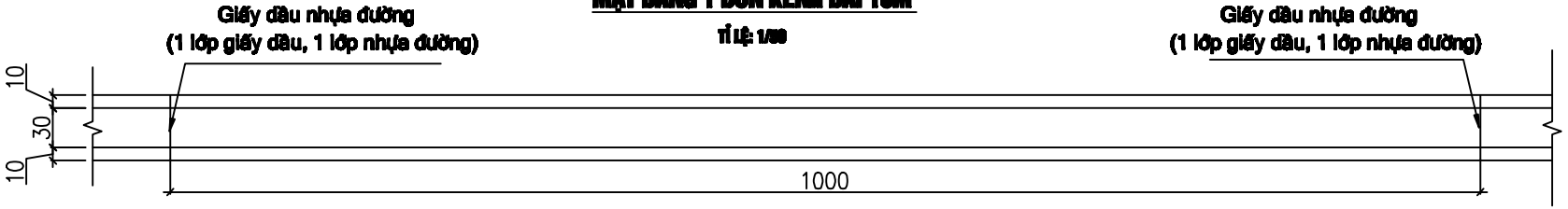

MẶT CẮT NGANG KÊNH

TỈ LỆ: 1/20

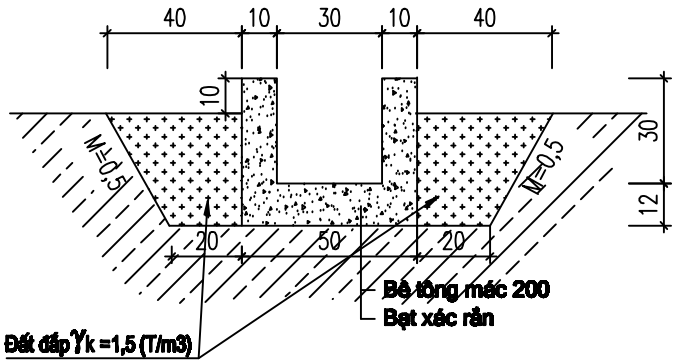

BỐ TRÍ KHỚP NỐI KHE LÚN

TỈ LỆ: 1/20

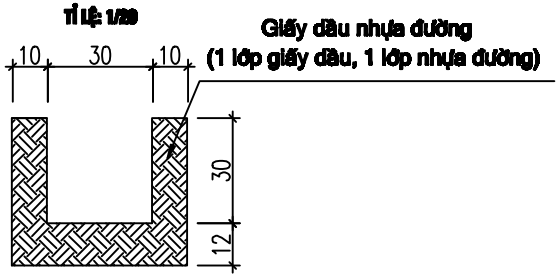

CHÚ THÍCH:

- Kích thước trong bản vẽ cm
- 10 m bố trí 1 khớp nối giấy dầu nhựa đường
- Khối lượng đào, đắp đất theo địa hình thực tế
- Tùy điều kiện sử dụng lựa chọn đất đắp bờ kênh cho phù hợp
- Tùy điều kiện địa phương có thể sử dụng ván khuôn đổ bê tông bằng gỗ hoặc thép định hình để sử dụng luân chuyển cho phù hợp

TỔNG HỢP KHỐI LƯỢNG 1KM KÊNH

TT	DANH MỤC	KHỐI LƯỢNG	ĐƠN VỊ
1	Bê tông mác 200	120	m3
2	Ván khuôn	1.440	m2
3	Giấy dầu nhựa đường (1 lớp giấy dầu, 1 lớp nhựa đường)	11,9	m2
4	Bạt xác rắn	500	m2
5	Đào đất	339,2	m3
6	Đắp đất	179,2	m3

TỔNG HỢP KHỐI LƯỢNG VẬT TƯ CHO 1KM KÊNH

Xi măng PCB40 (Kg)	Cát vàng (m3)	Đá (sỏi) 1x2 (m3)
31.857	64,94	107,13

BẢN VẼ THIẾT KẾ THI CÔNG MẪU KÊNH TƯỚI

KÊNH BÊ TÔNG MẶT CẮT NGANG (BXH) = (30X35)CM

CẮT DỌC 1 ĐƠN KÊNH DÀI 10M

TỈ LỆ: 1/20

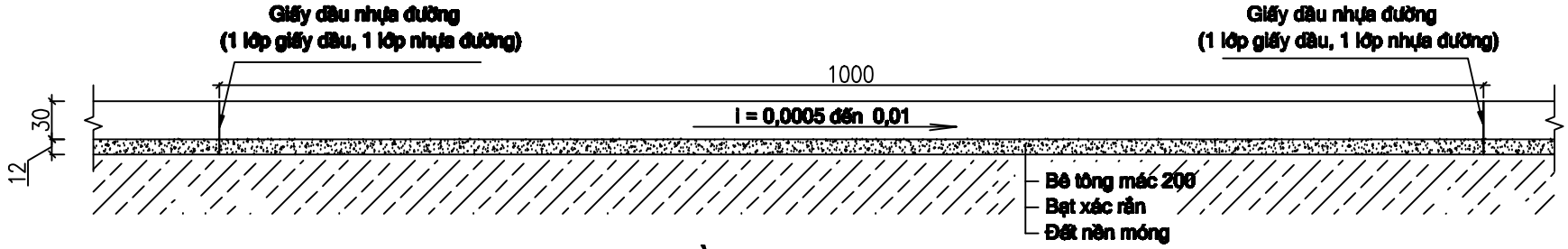

MẶT BẰNG 1 ĐƠN KÊNH DÀI 10M

TỈ LỆ: 1/20

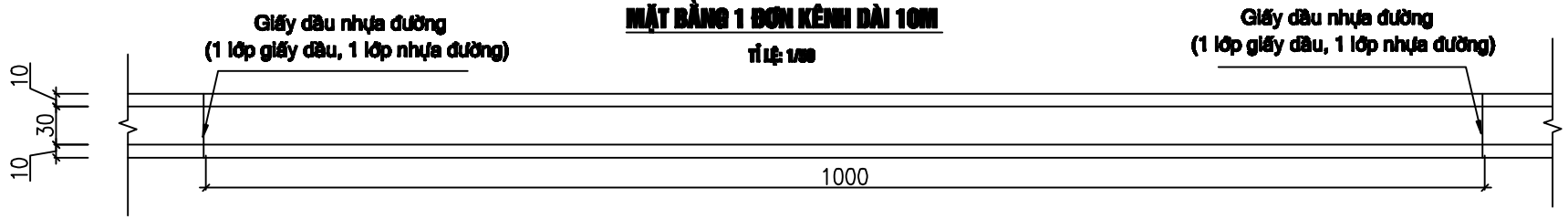

MẶT CẮT NGANG KÊNH CHÌM

TỈ LỆ: 1/20

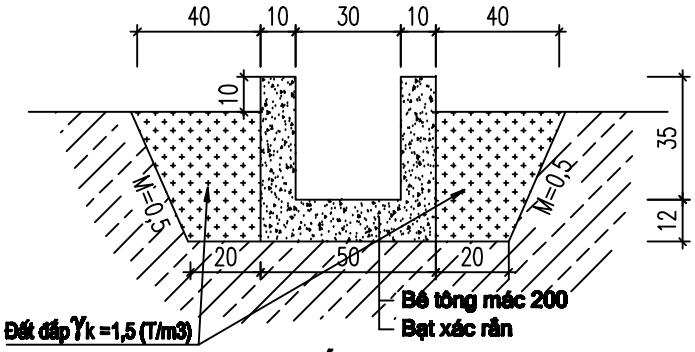

BỐ TRÍ KHỚP NỐI KHE LÚN

TỈ LỆ: 1/20

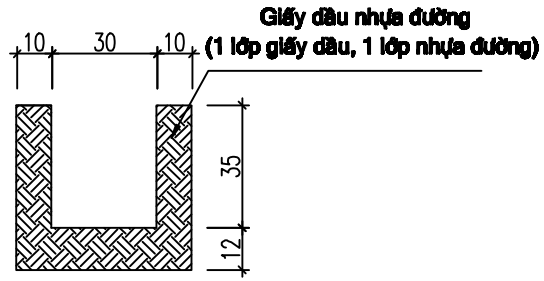

TỔNG HỢP KHỐI LƯỢNG 1KM KÊNH

TT	DẠNG MỤC	KHỐI LƯỢNG	ĐƠN VỊ
1	Bê tông mác 200	130	m3
2	Ván khuôn	1.640	m2
3	Giấy dầu nhựa đường (1 lớp giấy dầu, 1 lớp nhựa đường)	12,9	m2
4	Bạt xác rắn	500	m2
5	Đào đất	401,5	m3
6	Đắp đất	216,5	m3

TỔNG HỢP KHỐI LƯỢNG VẬT TƯ CHO 1KM KÊNH

Xi măng PCB40 (Kg)	Cát vàng (m3)	Đá (sỏi) 1x2 (m3)
34.511,75	70,36	116,06

CHÚ CHÚ:

- Kích thước trong bản vẽ cm
- 10 m bố trí 1 khớp nối giấy dầu nhựa đường
- Khối lượng đào, đắp đất theo địa hình thực tế
- Tùy điều kiện sử dụng lựa chọn đất đắp bờ kênh cho phù hợp
- Tùy điều kiện địa phương có thể sử dụng ván khuôn đổ bê tông bằng gỗ hoặc thép định hình để sử dụng luân chuyển cho phù hợp

BẢN VẼ THIẾT KẾ THI CÔNG MẪU KÊNH TƯỚI

KÊNH BÊ TÔNG MẶT CẮT NGANG (BXH) = (30X40)CM

CẮT DỌC 1 ĐƠN KÊNH DÀI 10M

TỈ LỆ: 1/20

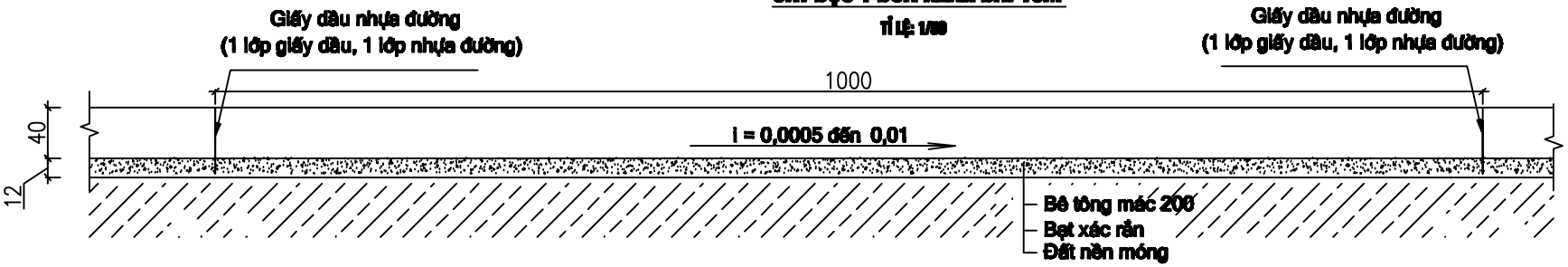

MẶT BẰNG 1 ĐƠN KÊNH DÀI 10M

TỈ LỆ: 1/20

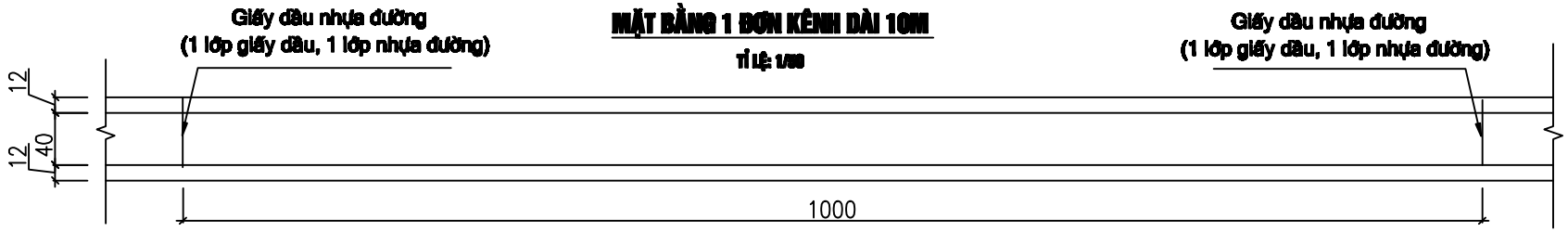

MẶT NGANG ĐIỂN HÌNH

TỈ LỆ: 1/20

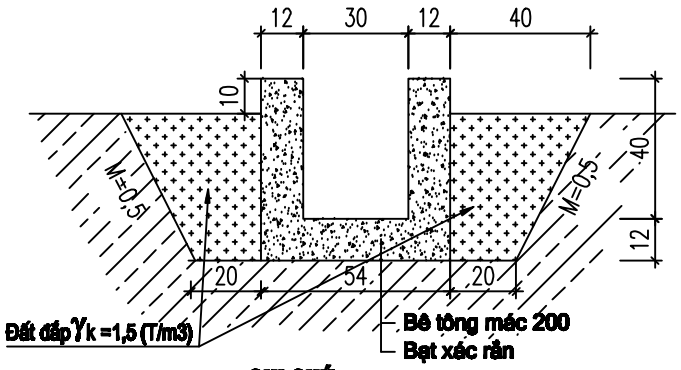

BỐ TRÍ KHỚP NỐI KHE LÚN

TỈ LỆ: 1/20

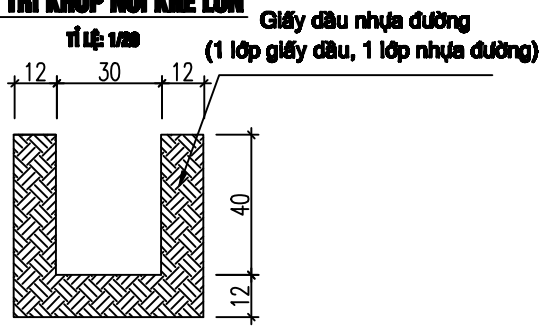

CHÚ CHÚ:

- Kích thước trong bản vẽ cm
- 10 m bố trí 1 khớp nối giấy dầu nhựa đường
- Khối lượng đào, đắp đất theo địa hình thực tế
- Tùy điều kiện sử dụng lựa chọn đất đắp bờ kênh cho phù hợp
- Tùy điều kiện địa phương có thể sử dụng ván khuôn đổ bê tông bằng gỗ hoặc thép định hình để sử dụng luân chuyển cho phù hợp

TỔNG HỢP KHỐI LƯỢNG 1KM KÊNH

TT	DANH MỤC	KHỐI LƯỢNG	ĐƠN VỊ
1	Bê tông mác 200	160,8	m3
2	Ván khuôn	1.840	m2
3	Giấy dầu nhựa đường (1 lớp giấy dầu, 1 lớp nhựa đường)	15,9	m2
4	Bạt xác rắn	540	m2
5	Đào đất	483	m3
6	Đắp đất	256,2	m3

TỔNG HỢP KHỐI LƯỢNG VẬT TƯ CHO 1KM KÊNH

Xi măng PCB40 (Kg)	Cát vàng (m3)	Đá (sỏi) 1x2 (m3)
42.688,38	87,02	143,56

BẢN VẼ THIẾT KẾ THI CÔNG MẪU KÊNH TƯỚI

KÊNH BÊ TÔNG MẶT CẮT NGANG (BXH) = (40X40)CM

CẮT DỌC 1 ĐƠN KÊNH DÀI 10M

TỈ LỆ: 1/20

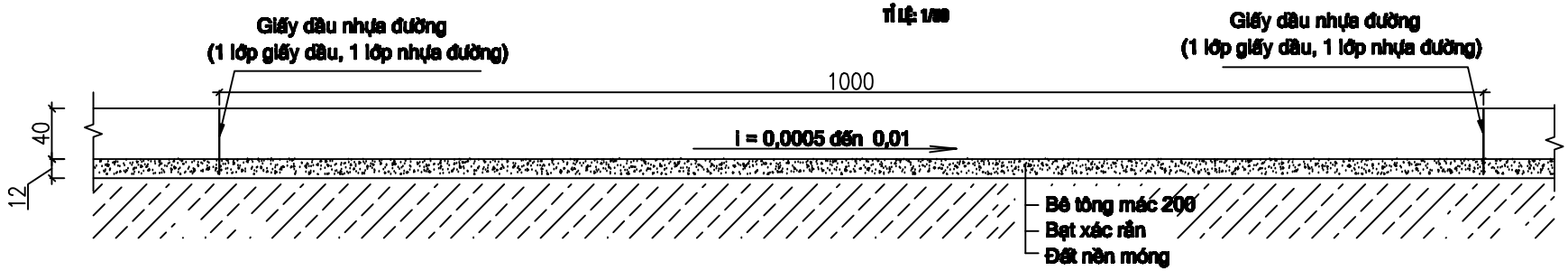

MẶT BẰNG 1 ĐƠN KÊNH DÀI 10M

TỈ LỆ: 1/20

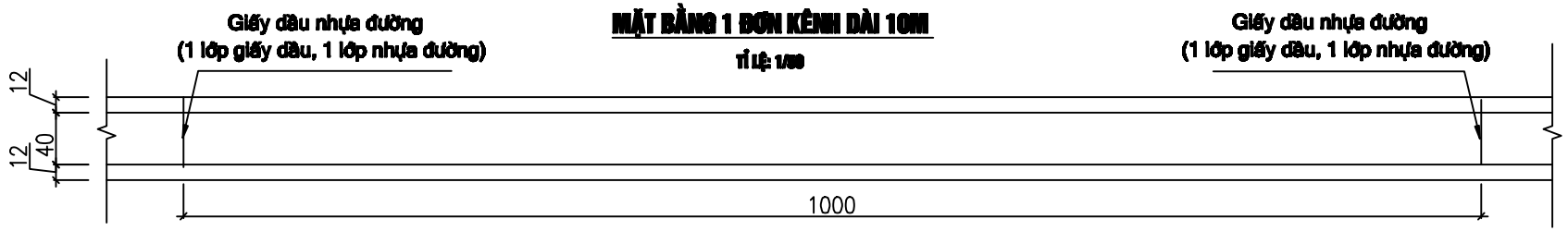

MẶT NGANG ĐIỂN HÌNH

TỈ LỆ: 1/20

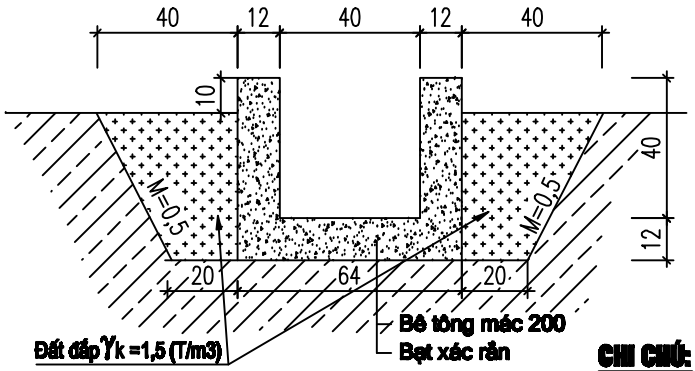

BỐ TRÍ KHỚP NỐI KHE LÚN

TỈ LỆ: 1/20

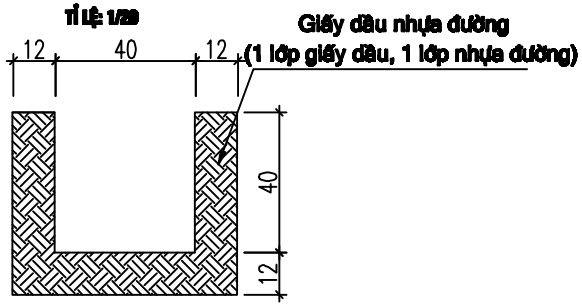

CHI CHÚ:

- Kích thước trong bản vẽ cm
- 10 m bố trí 1 khớp nối giấy dầu nhựa đường
- Khối lượng đào, đắp đất theo địa hình thực tế
- Tùy điều kiện sử dụng lựa chọn đất đắp bờ kênh cho phù hợp
- Tùy điều kiện địa phương có thể sử dụng ván khuôn đổ bê tông bằng gỗ hoặc thép định hình để sử dụng luân chuyển cho phù hợp

TỔNG HỢP KHỐI LƯỢNG 1KM KÊNH

TT	DANH MỤC	KHỐI LƯỢNG	ĐƠN VỊ
1	Bê tông mác 200	172,8	m3
2	Ván khuôn	1.840	m2
3	Giấy dầu nhựa đường (1 lớp giấy dầu, 1 lớp nhựa đường)	17,1	m2
4	Bạt xác rắn	640	m2
5	Đào đất	525	m3
6	Đắp đất	256,2	m3

TỔNG HỢP KHỐI LƯỢNG VẬT TƯ CHO 1KM KÊNH

Xi măng PCB40 (Kg)	Cát vàng (m3)	Đá (sỏi) 1x2 (m3)
45.874,08	93,52	154,27

BẢN VẼ THIẾT KẾ THI CÔNG MẪU KÊNH TƯỚI

KÊNH BÊ TÔNG MẶT CẮT NGANG (BXH) = (40X45)CM

CẮT DỌC 1 ĐƠN KÊNH DÀI 10M

TỈ LỆ: 1/20

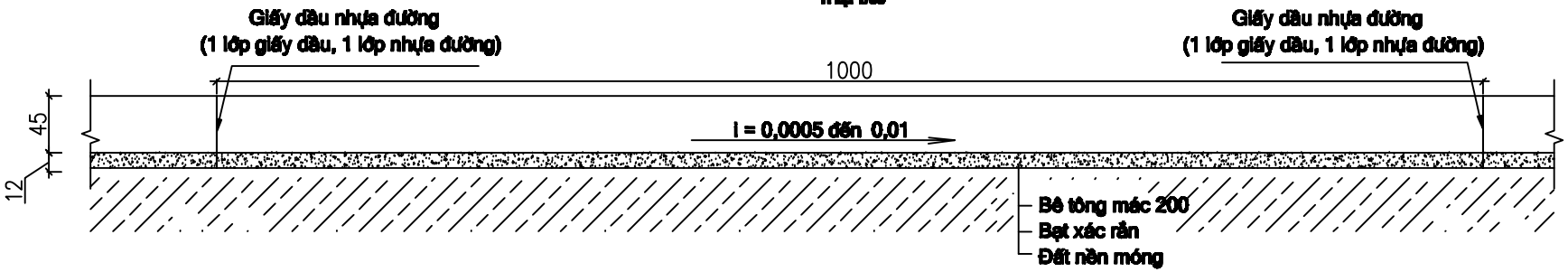

MẶT BẰNG 1 ĐƠN KÊNH DÀI 10M

TỈ LỆ: 1/20

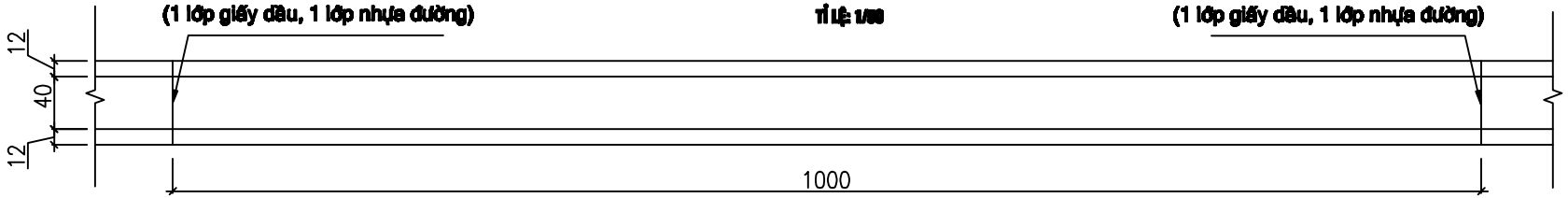

MẶT NGANG ĐIỂN HÌNH

TỈ LỆ: 1/20

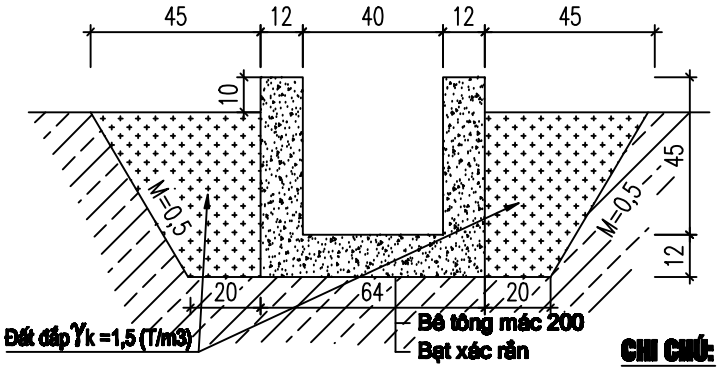

BỐ TRÍ KHỚP NỐI KHE LÚN

TỈ LỆ: 1/20

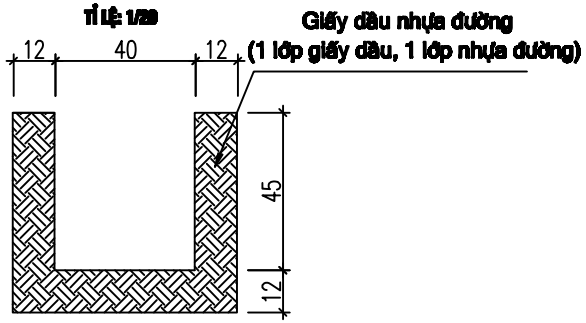

CHÚ CHÚ:

- Kích thước trong bản vẽ cm
- 10 m bố trí 1 khớp nối giấy dầu nhựa đường
- Khối lượng đào, đắp đất theo địa hình thực tế
- Tùy điều kiện sử dụng lựa chọn đất đắp bờ kênh cho phù hợp
- Tùy điều kiện địa phương có thể sử dụng ván khuôn đổ bê tông bằng gỗ hoặc thép định hình để sử dụng luân chuyển cho phù hợp

TỔNG HỢP KHỐI LƯỢNG 1KM KÊNH

TT	DẠNG MỤC	KHỐI LƯỢNG	ĐƠN VỊ
1	Bê tông mác 200	184,8	m3
2	Ván khuôn	2.040	m2
3	Giấy dầu nhựa đường (1 lớp giấy dầu, 1 lớp nhựa đường)	18,31	m2
4	Bạt xác rắn	640	m2
5	Đào đất	599,3	m3
6	Đắp đất	298,5	m3

TỔNG HỢP KHỐI LƯỢNG VẬT TƯ CHO 1KM KÊNH

Xi măng PCB40 (Kg)	Cát vàng (m3)	Đá (sỏi) 1x2 (m3)
49.059,78	100	164,98

BẢN VẼ THIẾT KẾ THI CÔNG MẪU KÊNH TƯỚI

KÊNH BÊ TÔNG MẶT CẮT NGANG (BXH) = (40X50)CM

CẮT DỌC 1 ĐƠN KÊNH DÀI 10M

TỈ LỆ: 1/20

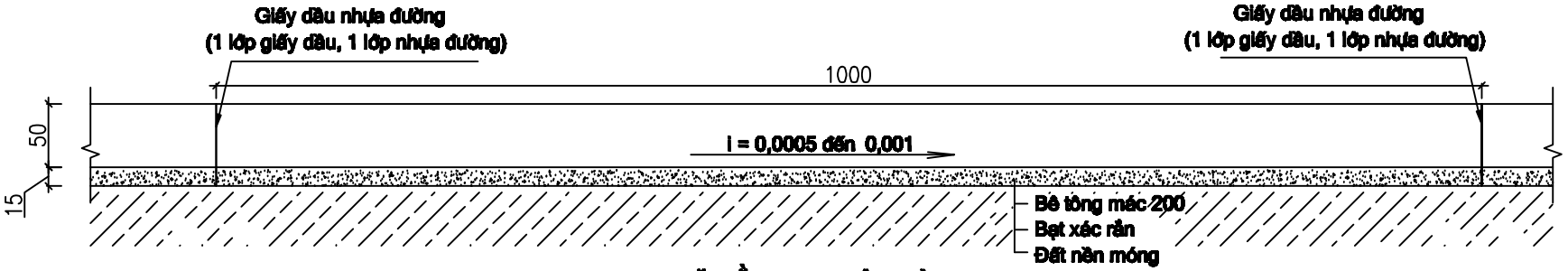

MẶT BẰNG 1 ĐƠN KÊNH DÀI 10M

TỈ LỆ: 1/20

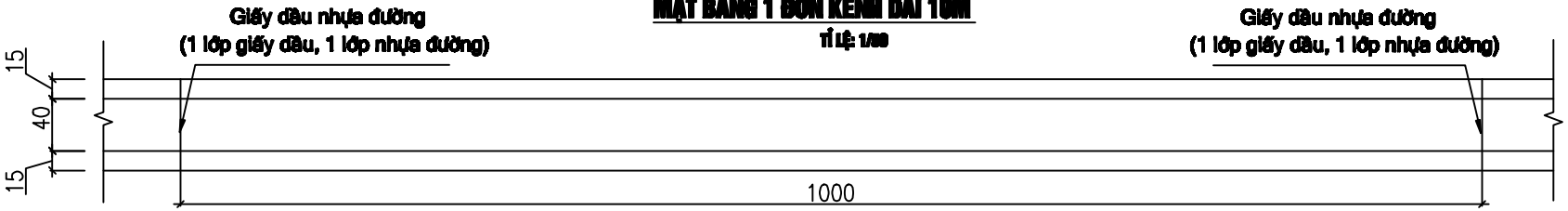

MẶT NGANG ĐIỂN HÌNH

TỈ LỆ: 1/20

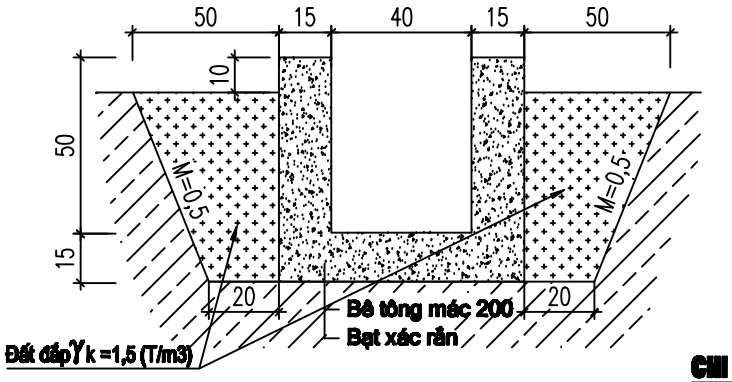

BỐ TRÍ KHỚP NỐI KHE LÚN

TỈ LỆ: 1/20

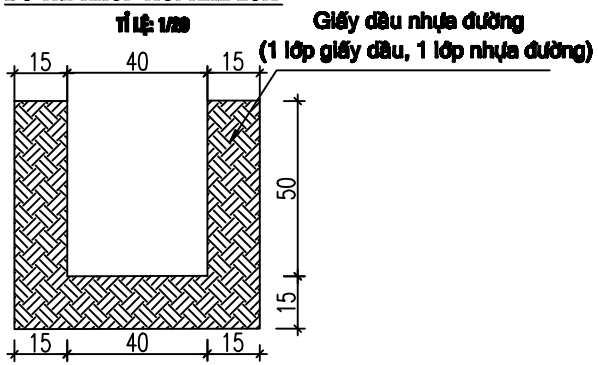

TỔNG HỢP KHỐI LƯỢNG 1KM KÊNH

TT	DẠNG MỤC	KHỐI LƯỢNG	ĐƠN VỊ
1	Bê tông mác 200	255	m3
2	Ván khuôn	2.300	m2
3	Giấy dầu nhựa đường (1 lớp giấy dầu, 1 lớp nhựa đường)	25,2	m2
4	Bạt xác rắn	700	m2
5	Đào đất	756,3	m3
6	Đắp đất	371,3	m3

TỔNG HỢP KHỐI LƯỢNG VẬT TƯ CHO 1KM KÊNH

Xi măng PCB40 (Kg)	Cát vàng (m3)	Đá (sỏi) 1x2 (m3)
67.696,13	138	227,66

GHI CHÚ:

- Kích thước trong bản vẽ cm
- 10 m bố trí 1 khớp nối giấy dầu nhựa đường
- Khối lượng đào, đắp đất theo địa hình thực tế
- Tùy điều kiện sử dụng lựa chọn đất đắp bờ kênh cho phù hợp
- Tùy điều kiện địa phương có thể sử dụng ván khuôn đố bê tông bằng gỗ hoặc thép định hình để sử dụng luân chuyển cho phù hợp

BẢN VẼ THIẾT KẾ THI CÔNG MẪU KÊNH TƯỚI

KÊNH BÊ TÔNG CỐT THÉP MẶT CẮT NGANG (BXH) = (50X50)CM

CẮT DỌC 1 ĐƠN KÊNH DÀI 10M

TỈ LỆ: 1/20

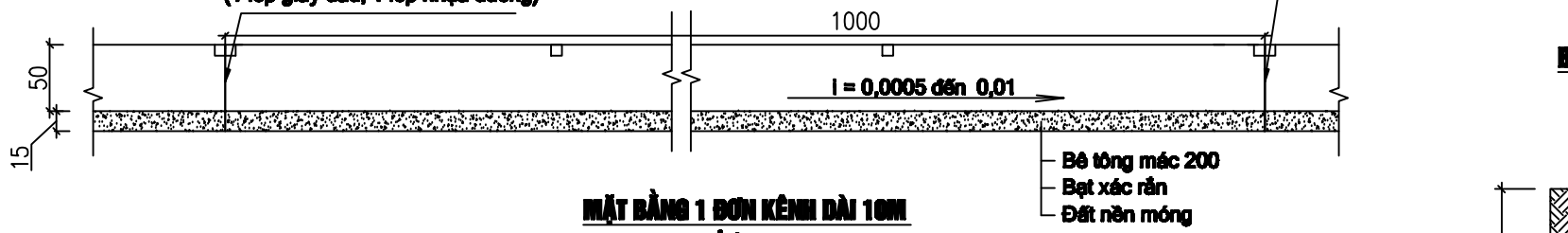

MẶT BẰNG 1 ĐƠN KÊNH DÀI 10M

TỈ LỆ: 1/20

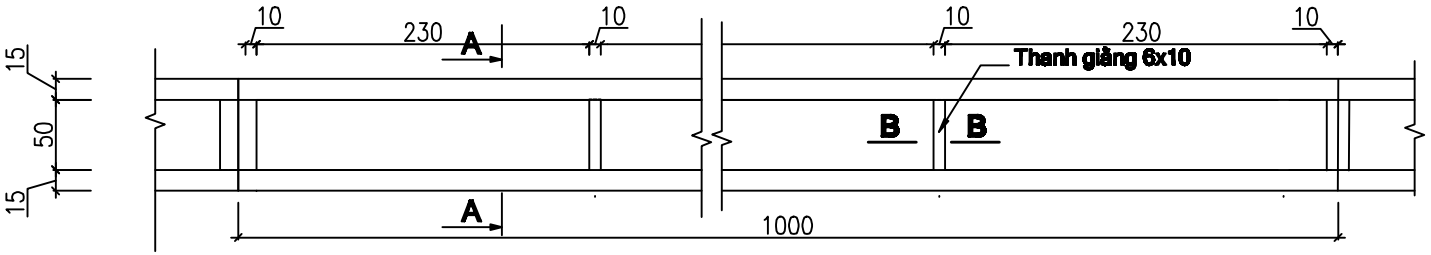

BỐ TRÍ KHỚP NỐI KHE LÚN

TỈ LỆ: 1/20

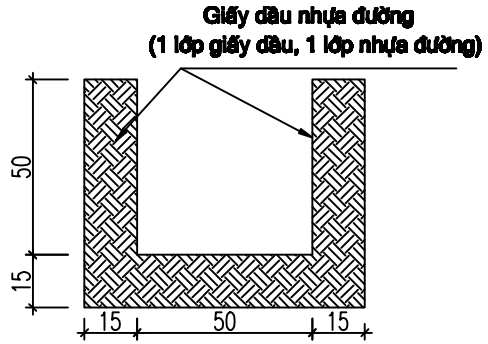

MẶT NGANG ĐIỂN HÌNH

TỈ LỆ: 1/20

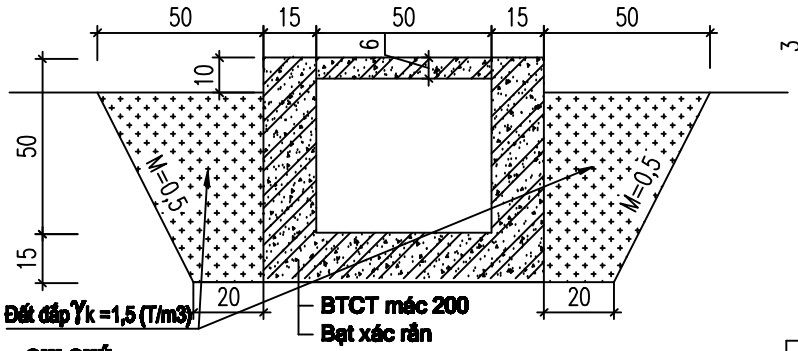

MẶT CẮT A-A

TỈ LỆ: 1/20

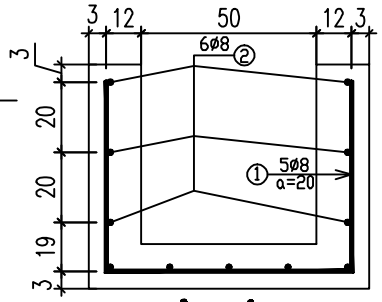

MẶT CẮT B-B

TỈ LỆ: 1/10

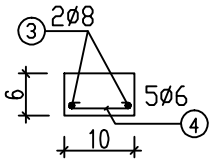

CHÚ CHÚ:

- Kích thước trong bản vẽ cm, kích thước thép mm
- Lớp bê tông bảo vệ cốt thép a = 3cm
- 10 m bố trí 1 khớp nối giấy dầu nhựa đường
- Cứ 10m dài kênh bố trí 5 thanh giằng ngang bằng BTCT M200
- Khối lượng đào, đắp đất theo địa hình thực tế
- Tùy điều kiện sử dụng lựa chọn đất đắp bờ kênh cho phù hợp
- Tùy điều kiện địa phương có thể sử dụng ván khuôn đổ bê tông bằng gỗ hoặc thép định hình để sử dụng luân chuyển cho phù hợp

BẢNG TỔNG HỢP KL THÉP (TÍNH 1KM KÊNH)

SỐ HIỆU	HÌNH DẠNG - KÍCH THƯỚC	ĐƯỜNG KÍNH (mm)	CHIỀU DÀI 1 THANH (mm)	SỐ LƯỢNG 1 C.KIỆN	SỐ LƯỢNG T.BỘ	TỔNG CHIỀU DÀI (m)
1	590 740 590	8	1.920	51	51	9.792
2	50 9940 50	8	10.040	11	11	11.044
3	200 740 200	8	1.140	10	10	1.140
4	50 60 50	6	160	25	25	400
Tổng trọng lượng thép Φ8 = 8,68 tấn; Φ6 = 0,09 tấn						

TỔNG HỢP KHỐI LƯỢNG 1KM KÊNH

TT	HẠNG MỤC	KHỐI LƯỢNG	ĐƠN VỊ
1	Bê tông mác 200	271,5	m3
2	Ván khuôn	2.355	m2
3	Giấy dầu nhựa đường (1 lớp giấy dầu, 1 lớp nhựa đường)	26,7	m2
4	Cốt thép	8,77	tấn
5	Bạt xác rắn	800	m2
6	Đào đất	811,3	m3
7	Đắp đất	371,3	m3

TỔNG HỢP KHỐI LƯỢNG VẬT TƯ CHO 1KM KÊNH

Xi măng PCB40 (Kg)	Cát vàng (m3)	Đá (sỏi) 1x2 (m3)
72.076,46	146,94	242,39